■機器本体寸法図（単位：mm）

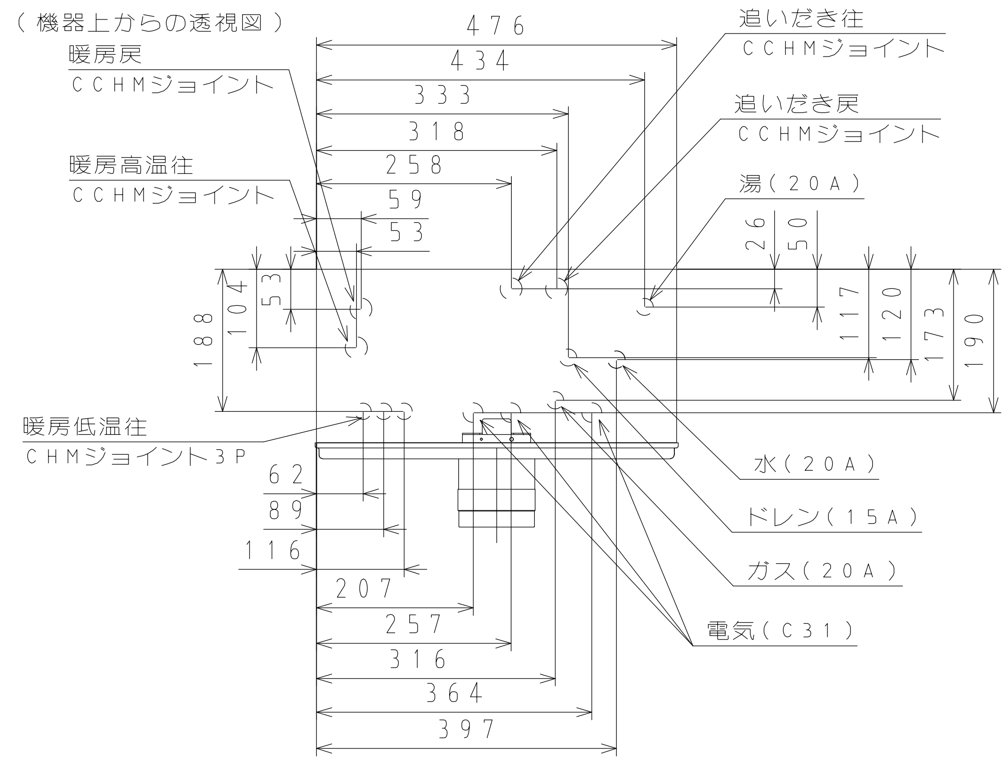
（機器上からの透視図）
暖房戻
ＣＣＨＭジョイント
暖房高温往
ＣＣＨＭジョイント
暖房低温往
ＣＨＭジョイント３Ｐ
追いだき往
ＣＣＨＭジョイント
追いだき戻
ＣＣＨＭジョイント
湯（２０Ａ）
水（２０Ａ）
ドレン（１５Ａ）
ガス（２０Ａ）
電気（Ｃ３１）
４７６
４３４
３３３
３１８
２５８
５９
５３
２６
５０
１８８
１０４
５３
１１７
１２０
１７３
１９０
６２
８９
１１６
２０７
２５７
３１６
３６４
３９７

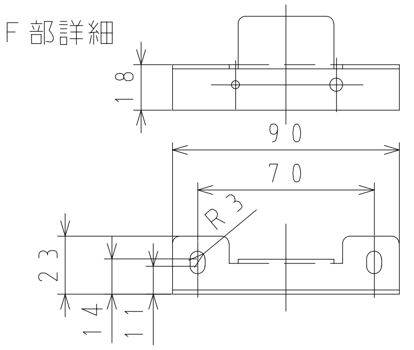
Ｆ部詳細
１８
９０
７０
Ｒ３
２３
１４
１１

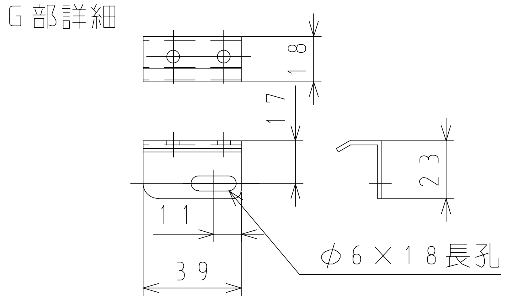
Ｇ部詳細
１８
１７
２３
１１
３９
φ６×１８長孔

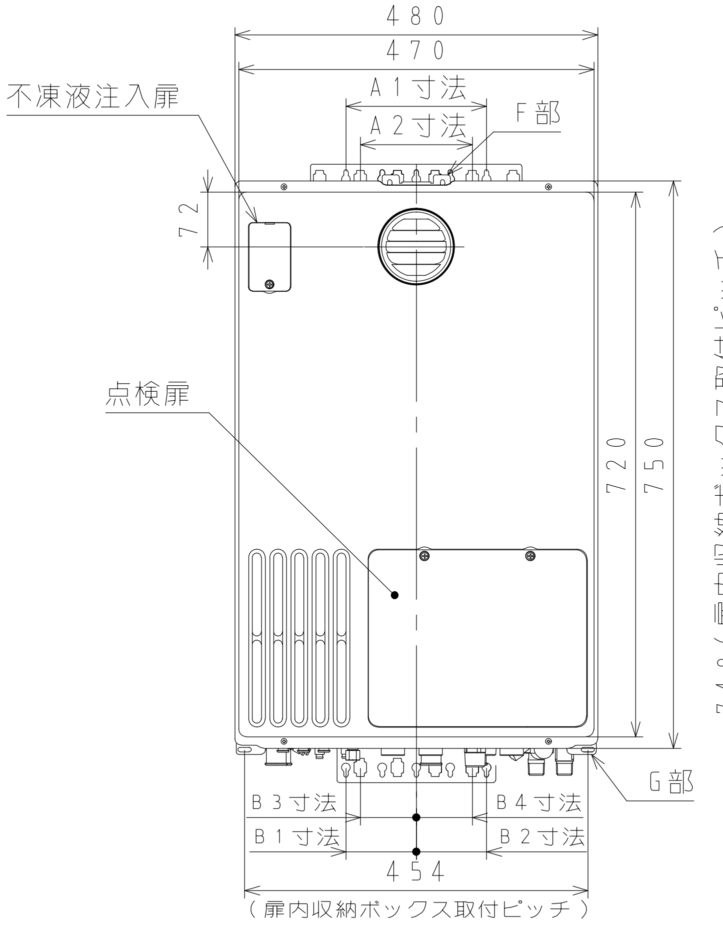
４８０
４７０
Ａ１寸法
Ａ２寸法
Ｆ部
不凍液注入扉
点検扉
７２
７２０
７５０
Ｇ部
Ｂ３寸法
Ｂ４寸法
Ｂ１寸法
Ｂ２寸法
４５４
（扉内収納ボックス取付ピッチ）

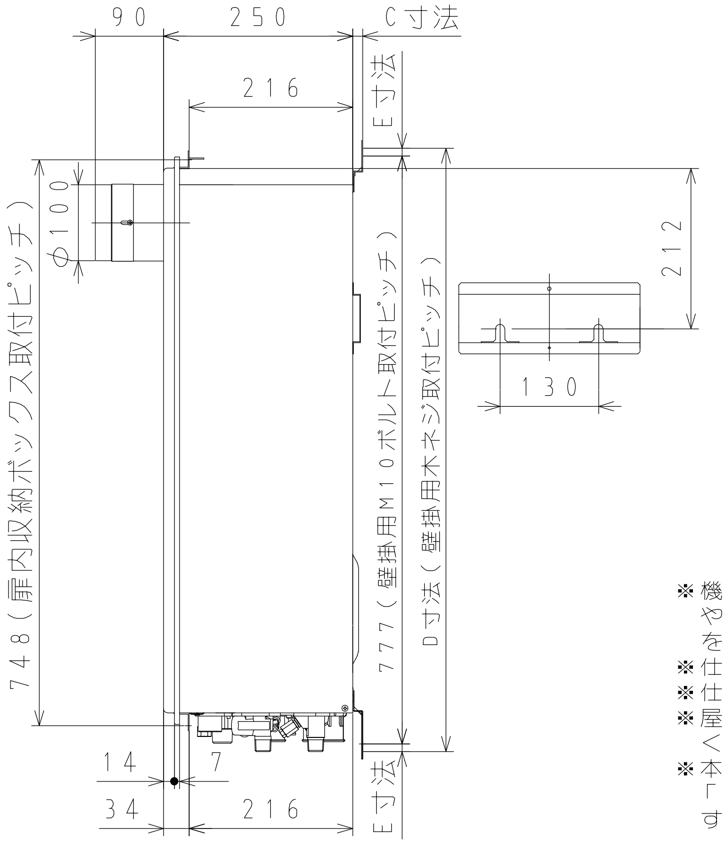
９０
２５０
Ｃ寸法
２１６
Ｅ寸法
φ１００
７４８（扉内収納ボックス取付ピッチ）
７７７（壁掛用Ｍ１０ボルト取付ピッチ）
Ｄ寸法（壁掛用木ネジ取付ピッチ）
２１２
１３０
１４
７
３４
２１６
Ｅ寸法

外装色：ホワイト（近似色：マンセルＮＯ，１０Ｙ８／０．５，７分ツヤ）

	A$_1$寸法	A$_2$寸法	B$_1$寸法	B$_2$寸法	B$_3$寸法	B$_4$寸法	Ｃ寸法	Ｄ寸法	Ｅ寸法
通常時	１８６	―	９３	９３	―	―	１３	７９７	１０
絶縁部品使用時	―	１４８	―	―	７４	７４	１７	７９１	７

絶縁部品とは、メタルラス張り等の木造構造物における施設に機器を設置する場合の絶縁部品です。

■追いだき施工条件

配管口径	施工条件	浴槽循環口までの高さ
１０Ａ樹脂管 １３Ａ樹脂管	通常１５ｍまで （設定変更により２５ｍまで対応可）	※７ｍ以内

※２Ｆ（３．５ｍ以上）に自動注湯する場合１５０ｋＰａ（１．５ｋｇｆ／ｃｍ²）以上の給水圧が必要になります。

■暖房関連仕様

機外揚程 暖房ポンプ	高温		60kPa（10㍑/min）
	低温	１系統	56kPa（3.5㍑/min）
		２系統	51kPa（7㍑/min）
		３系統	52kPa（10.5㍑/min）

暖房水タンク容量	１．３㍑（有効０．８㍑）
許容システム水量	鋼管:24.0㍑ 樹脂管:35.0㍑

■底板よりの各継手高さ

（ｍｍ）

ガス	４０
水	５１
湯	５１
追いだき往・戻	３８
暖房低温往	２４
暖房高温往	３８
暖房戻	３８
ドレン	２５
電線管	２５

※機器に直結する１次給水配管は、金属管をご使用ください。やむをえず樹脂管を使用する場合は、逆流防止機構（逆止弁）を設けてください。

※仕様表、給湯最小は参考値です。

※仕様・寸法等は改良の為、予告なく変更することがあります。

※屋外設置の際は屋外にＡＣ１００Ｖの防水コンセントを設けてください。

※本製品の設置・転倒防止の措置は、国土交通省告示第１４４７号「建築設備の構造耐力上安全な構造方法を定める件の一部を改定する件」に対応しています。

■固定方法と部材仕様

固定場所	部材仕様（付属部品）	設置種別	固定本数	引張り耐力	備考	適応告示（国土交通省告示第１４４７号の第五）
木壁固定	木ねじφ４．８Ｘ３８	壁掛け	４	０．３ｋＮ／本以上（木下地１５ｍｍ）	JIS B 1112-1995に準拠	三
		据置（上部固定あり）	２			二
ＲＣ・ＡＬＣ壁固定	樹脂プラグφ６Ｘ３０ 木ねじφ４．８×３８	壁掛け	４	０．３ｋＮ／本以上	左記の木ねじとプラグ組合せ時	三
		据置（上部固定あり）	２	合計０．６ｋＮ以上		二
	Ｍ１０アンカーボルト	壁掛け	２	０．５ｋＮ／本以上	アンカーは現地調達	三
	ＡＬＣ挟込金具Ｍ１０	壁掛け	４	０．３ｋＮ／本以上	挟込金具は現地調達	三
ＰＳ固定	小ねじＭ５Ｘ１２	壁掛け	５	０．５ｋＮ／本以上	扉内収納ボックスに同梱	三

■仕様表

作成 2013年11月28日

品名		XT4214ARS$_4$AW$_3$CU
型式		GH-H2400ZT
設置方式		屋外壁掛設置形／ＰＳ扉内設置形
製品質量（ｋｇ）		４３（満水時：４６）
防火性能		側面・後面近接設置
ガス種類		１３Ａ
ガス消費量（ｋＷ）	給湯	44.2(38,000kcal/h)
	暖房	20.0(17,200kcal/h)
	同時	64.2(55,200kcal/h)
能力（ｋＷ）	給湯	41.9(24.0号)～4.36(2.5号)(比例制御)
	追いだき	9.88(8,500kcal/h)
	暖房	１７．４ｋＷ（１５，０００ｋｃａｌ／ｈ）～２．３３ｋＷ（２，０００ｋｃａｌ／ｈ）比例
区分名		Q
熱効率（％）	給湯・湯張り	９５．０
	暖房	８７．０（低温８９．０，高温８５．０）
	ｴﾈﾙｷﾞｰ消費効率	９３．０
	達成率	１１２
騒音値（dB(A)）		４９（給湯・暖房・同時使用時）
点火方式		ダイレクト着火方式
給排気方式		強制排気式
最大出湯量		２７ℓ／min
最低作動流量		３．５ℓ／min
最低作動水圧		10.0kPa(0.1kgf/cm²)（機器のみの場合）
使用水圧（動圧）		100～750kPa(1.0～7.5kgf/cm²)
温度制御方式	給湯	比例制御
	暖房	比例制御
追いだき方式		間接加熱式
配管口径	給水・給湯	２０Ａ（Ｒ３／４）オネジ
	追いだき往・戻	ＣＣＨＭｼﾞｮｲﾝﾄ
	暖房低温往	ＣＨＭｼﾞｮｲﾝﾄ（３Ｐ）
	暖房高温往・戻	ＣＣＨＭｼﾞｮｲﾝﾄ
	ドレン	１５Ａ（Ｒ１／２）オネジ
	ガス	２０Ａ（Ｒ３／４）オネジ
	電気	Ｃ３１（呼び径）
中和剤		寒水石
電気特性	電源	ＡＣ１００Ｖ
	リモコン	２４Ｖ以下
	消費電力 同時使用	３２０Ｗ
	消費電力 凍結予防	３９０Ｗ
安全装置		空だき防止装置（水量センサー方式） ファン回転検出装置（回転検出方式） 立消え安全装置（フレームロッド方式） 残火安全装置（バイメタル方式） 過圧防止安全装置（スプリング方式） 水位確認装置（水位電極方式） 凍結予防装置（電気ヒーター＋ポンプ運転） 漏電安全装置（漏電リレー方式） 過熱防止装置（温度ヒューズ方式） 誘導雷保護装置（サージアブソーバー方式） 過電流防止装置（電流ヒューズ）
付属品		取扱説明書 工事説明書 中継リード線一式 取付ネジ類一式
別売部品		浴室リモコン 台所リモコン 増設リモコン 各種 据置台（SD-4534/SD-6534） 配管カバー（HC-4534/HC-6534） 防振架台(BK-4500/6500) 防振壁固定金具(WK-9000) 扉内収納ボックス(SB-8105) 排気斜方カバー（HA-1080V-15/HA-1080V-30） ﾒﾃﾞﾝﾘｮｸｿｸﾃｲｰ2P(EM-02) 他
給水装置認証番号		ＮＷ２０１９

外形寸法図		名称	㉔号 給湯暖房用熱源機
東京ガス株式会社		品名	XT4214ARS$_4$AW$_3$CU
提出年月日	年 月 日	単位	mm
受領印			
受領年月日	年 月 日		