（機器上方よりの透視図）

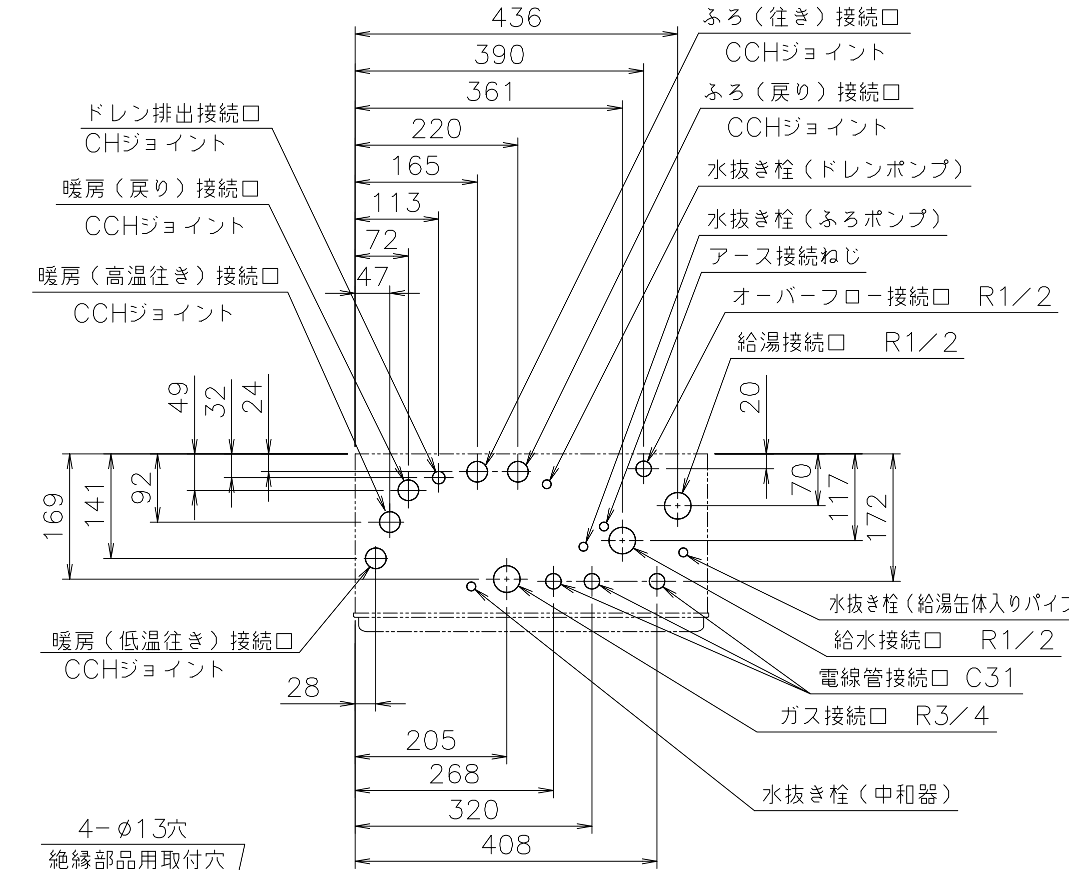
436
390
361
220
165
113
72
47
ふろ（往き）接続口
CCHジョイント
ふろ（戻り）接続口
CCHジョイント
ドレン排出接続口
CHジョイント
水抜き栓（ドレンポンプ）
暖房（戻り）接続口
CCHジョイント
水抜き栓（ふろポンプ）
アース接続ねじ
暖房（高温往き）接続口
CCHジョイント
オーバーフロー接続口　R1／2
給湯接続口　R1／2
49
32
24
20
169
141
92
70
117
172
水抜き栓（給湯缶体入りパイプ）
暖房（低温往き）接続口
CCHジョイント
給水接続口　R1／2
28
電線管接続口　C31
ガス接続口　R3／4
205
268
320
408
水抜き栓（中和器）

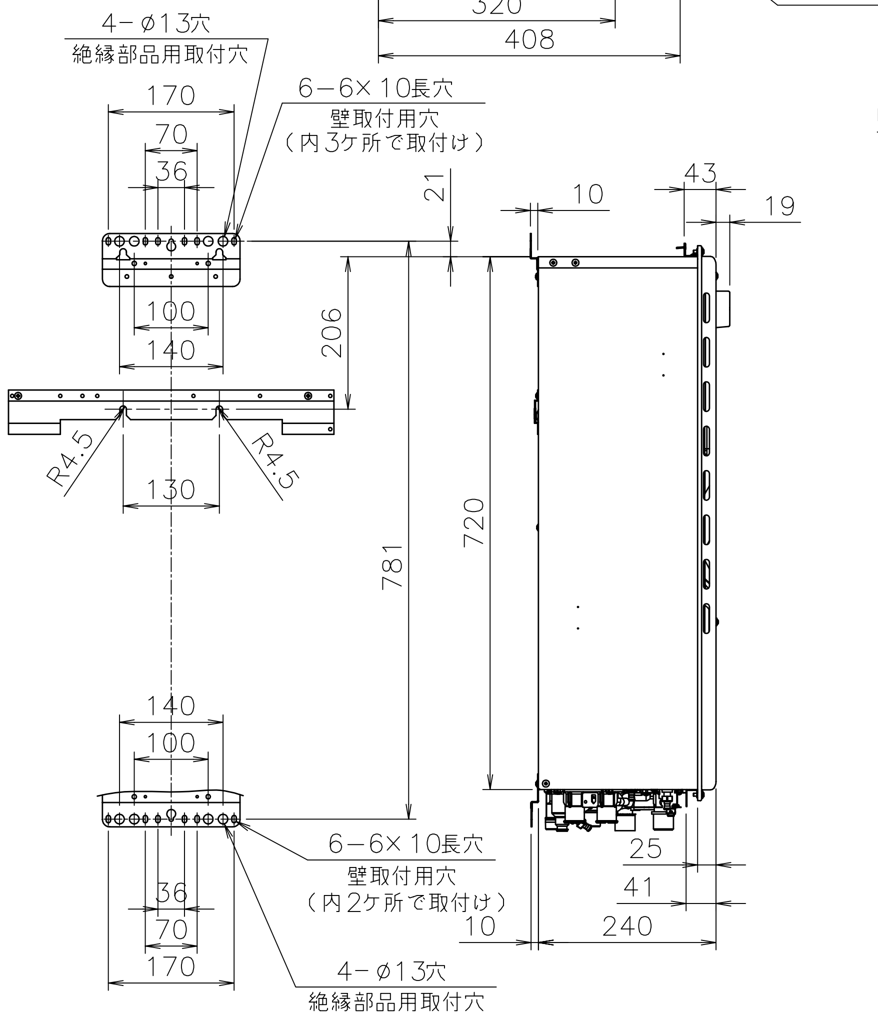
4−ø13穴
絶縁部品用取付穴
6−6×10長穴
壁取付用穴
（内3ケ所で取付け）
170
70
36
100
140
21
10
43
19
206
R4.5
R4.5
130
781
720
140
100
6−6×10長穴
壁取付用穴
（内2ケ所で取付け）
36
70
170
4−ø13穴
絶縁部品用取付穴
25
41
10
240

■追いだき配管工事

最大延長は、片道15mまで可能です。（設定変更（※）で25mまで可）

- ●上限：機器底面から浴槽のあふれ縁まで、5m以内。
  下限：機器底面から循環アダプターまで、2m以内。
- ●追いだき配管の途中に障害物がある場合は、高さ3m以内で1ヵ所としてください。

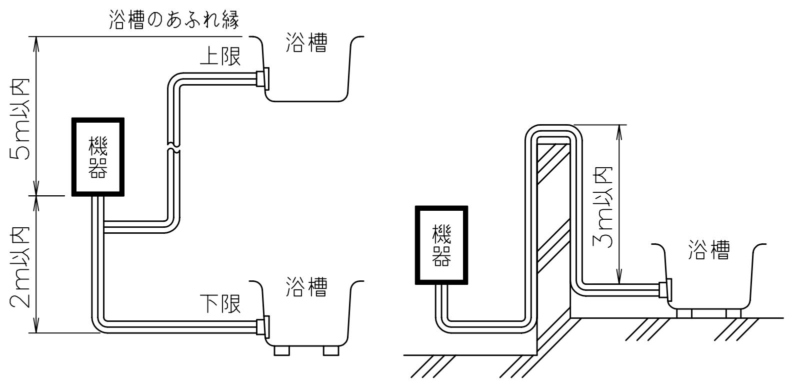
浴槽のあふれ縁
上限
浴槽
5m以内
機器
2m以内
下限
浴槽
機器
3m以内
浴槽

※設定変更はリモコンでおこないますが、その方法は故障診断シートをごらんください。

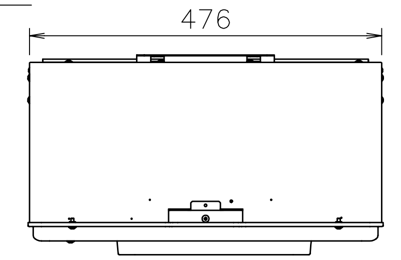

■底板よりの各継手高さ（mm）

電線管	24
ドレン排出	53
オーバーフロー	55
暖房（低温往き）	71
暖房（戻り）	46
暖房（高温往き）	46
ふろ（往き、戻り）	42
給湯	51
給水	58
ガス	56

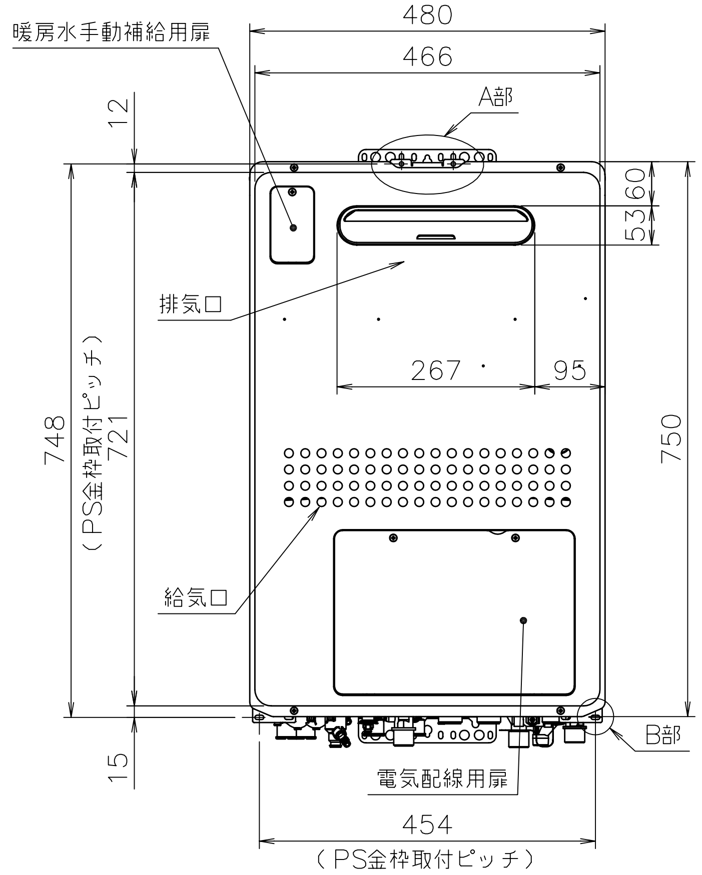
暖房水手動補給用扉
480
466
A部
12
60
53
排気口
267
95
748
721
（PS金枠取付ピッチ）
750
給気口
15
電気配線用扉
B部
454
（PS金枠取付ピッチ）

■A部詳細図（尺度1／3）

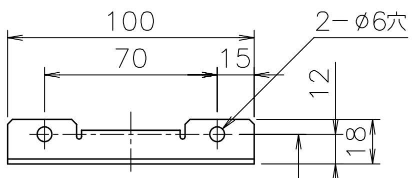
100
70
15
2−ø6穴
12
18

■B部詳細図（尺度1／2）

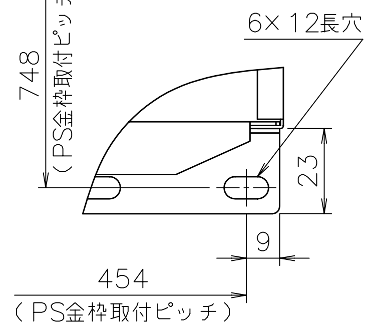
748
（PS金枠取付ピッチ）
（PS金枠取付ピッチ）
748
6×12長穴
23
9
454
（PS金枠取付ピッチ）

■仕様表

項目		仕様
製品名		FT2810ARSAWPM
型式		GTH−C1647（S）AW
種類	設置の方式	PS標準設置形・屋外壁掛設置形
	給排気方式	強制排気式（押し込み）
	暖房方式	開放式
点火方式		電子イグナイタによるダイレクト点火
給湯能力制御方式		FF+FB+水比例制御（水量サーボ）+Q機能
使用水圧		98.1〜981kPa（1.0〜10.0kgf／cm²）
最低作動流量・水圧		3.5L／min・9.81kPa（0.1kgf／cm²）
外形寸法		高さ750mm×幅480mm×奥行240mm
質量（本体）		42kg（満水時：48kg）
配管接続口径	給水・給湯	R1／2（15A）
	ガス	R3／4（20A）
	ふろ（往き・戻り）	CCHジョイント
	暖房（往き・戻り）	CCHジョイント、低温往きのみ：CCHジョイント
	ドレン排出/オーバーフロー	CHジョイント　/R1／2（15A）
電気関係	電源	AC100V（50／60Hz）
	消費電力	225／260W　凍結予防ヒータ：198W
	待機時消費電力	1.5W
材質	本体外装	亜鉛メッキ鋼板・粉体塗装
	排気口	ステンレス
	熱交換器	銅、ステンレス
許容システム水量		銅管使用の場合：24L、樹脂管使用の場合：35L（機器内2.9L含む）
本体外装色		GQホワイト（近似色：マンセルNo.9.3YR8.4／1.0）
エネルギー消費効率	エネルギー消費効率	93.0 %（区分Q）
	給湯効率	95.0 %
	暖房効率	87.0 %（高温85.0%、低温89.0%）
騒音値（最大時：Aレンジ）		49dB以下（給湯+追いだき+暖房：無響音室での測定値）
排気温度		100°C以下
ドレン排水量		最大約100cc／min
安全装置		立消え安全装置（フレームロッド）、空だき防止装置（水流スイッチ） 残火安全装置、過熱防止装置（温度ヒューズ） 過圧防止安全装置（スプリング式）、漏電安全装置（高速型） 空だき安全装置（バイメタルスイッチ）、凍結予防装置、沸騰防止装置 停電時安全装置、ファン回転検出装置、ふろポンプ回転検出装置 過電流防止装置、誘導雷保護装置、中和器詰まり検出装置、逆流防止装置
ソーラ接続		不可<但し、スカイブレンダーを使用する場合は、可>
付属部品		取付ネジ類一式、暖房信号線コード一式
別売品		蛍光管表示リモコン （FKR−A07A,A07Bシリーズ、FKR−A07D−E9SV,E9GISV,BE9SV,DE9SV、FBR−A07A,A07Bシリーズ） ドットマトリクス表示リモコン （FKR07A,FKR07B,FKR07Cシリーズ、FSRA07Aシリーズ FBR−A07A,A07Bシリーズ,FKRA11A,FKR11A,FBR−A11Aシリーズ） スタイリッシュリモコン（FKR−A10Aシリーズ,FBR−A10Aシリーズ） 据置台D55、配管カバーH41、側方排気カバーS30、排気カバーC92,C93,C94 F即湯ユニットB−1、スカイブレンダーSKB−200、210P　他

■能力表

項目			能力最大	能力最小
給湯	標準ガス消費量		29.4kW（25,300kcal／h）	4.88kW（4,200kcal／h）
	給湯出力		27.9〜4.71kW（23,900〜4,050kcal／h）	
	出湯量	水温+25°C	16L／min	
		水温+40°C	10L／min	
	給湯能力		16号〜2.7号	
	温度調節範囲		32°C,35°C,37〜48°C（1°C刻み）,50,55,60°C（17段階）	
ふろ	追いだき能力（出力）		9.88kW（8,500kcal／h）	
	最低作動流量		3.5L／min	
	温度調節範囲		33〜48°C（1°C刻み16段階）	
	ポンプ機外揚程		流量5L／minの時、87kPa=8.9mH₂0（50／60Hz共通、配管15m）	
暖房	暖房能力（最大時）		11.6kW（10,000kcal／h）	
	暖房水設定温度		高温側：80°C　低温側：60°C（機器側で55,65,70°Cに変更可）	
	ポンプ機外揚程 50／60Hz		高温側：流量6L／minの時、59kPa／78kPa=6.0mH₂0／8.0mH₂0 低温側：流量10L／minの時、61kPa／78kPa=6.2mH₂0／8.0mH₂0	
最大ガス消費量（同時使用時）			40.7kW（35,000kcal／h）	

※ガス消費量、出湯量、給湯能力はガス種13Aの値です。ガス種により若干異なります。

給水装置認証登録番号	OW2011

■固定仕様と付属部品諸元

固定仕様	部材	設置種別	部材寸法	固定本数	引張耐力	備考	適応告示（国土交通省告示第1447号の第5）
木壁固定	木ネジ	壁掛	ø4.8×38（ø5.1×32）※1	4	0.3kN/本以上（木下地15mm） 0.2kN/本以上（木下地12mm）	JIS B 1112−1995に準拠	三
		据置（上部固定有）		2	合計0.6kN以上（木下地12mm）		二
RC壁固定	プラグ	壁掛	ø6×30（ø8×40）※1	4	0.3kN／本以上	付属木ネジとの組み合わせ	三
		据置（上部固定有）		2	合計0.6kN以上		二
	おねじ形あと施工アンカー	壁掛	M6×30以上	2	0.5kN／本以上	アンカーは現地調達品。プラグ併用時はアンカーで耐力確保するものとする	三
		据置（上部固定有）	M5×20以上	1	合計0.6kN以上		二
ALC壁固定	ボルト（防振壁掛金具）	壁掛	M10	4	0.3kN／本以上	専用部材	三
	ボルト（防振架台）					専用部材	三
PS固定	小ネジ	壁掛	M5×12	4	0.5kN／本以上		三

※本製品の設置・転倒防止の措置は、国土交通省告示第1447号「建築設備の構造耐力上安全な構造方法を定める件の一部を改訂する件」に対応しています。
※1：2014年4月以前の製造品の付属品
※各特性値及び、付属部品、別売部品は予告無く変更する事があります。

注記　※この機器は燃焼時に「ドレン排出接続口」からドレンが排出されます。必ず排水配管を設置し、排水口まで配管してください。

納入仕様図						
製品名	FT2810ARSAWPM					潜熱回収型
図名	名称寸法図					
尺度	1/10	原紙サイズ	A3	図番	T2−1035D	
作成	2011. 8.22	調整	2014. 3. 1	TOKYO GAS		