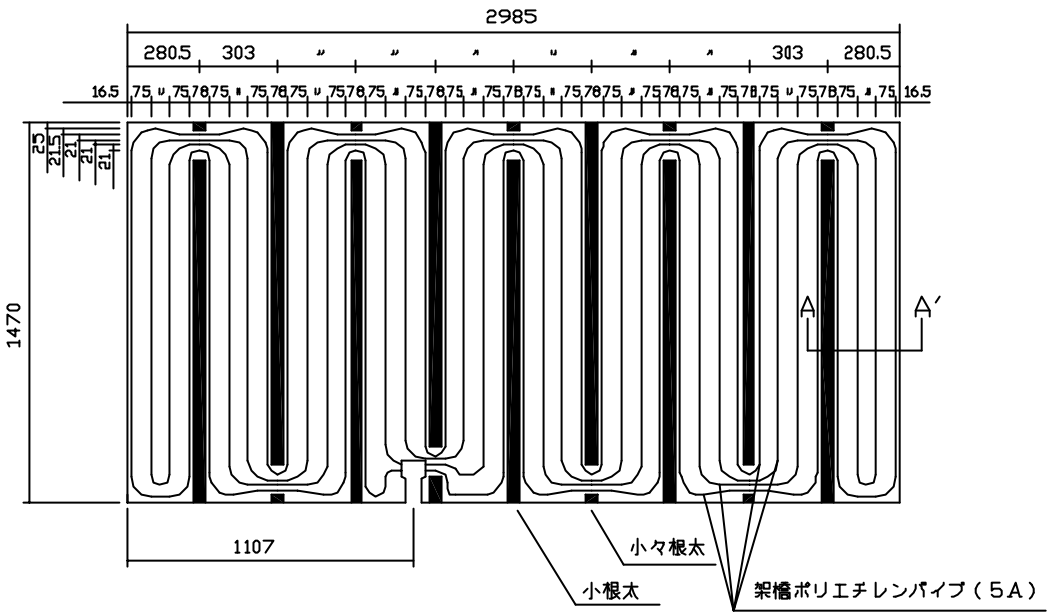

ヘッダー部　拡大図

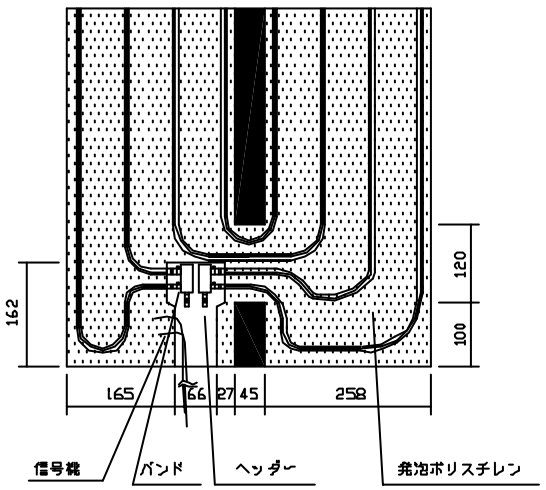

小々根太　拡大図

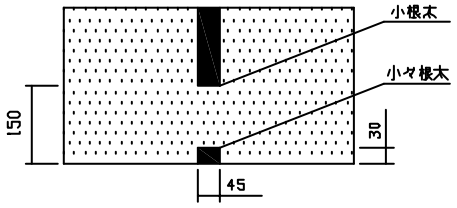

A－A′　断面図

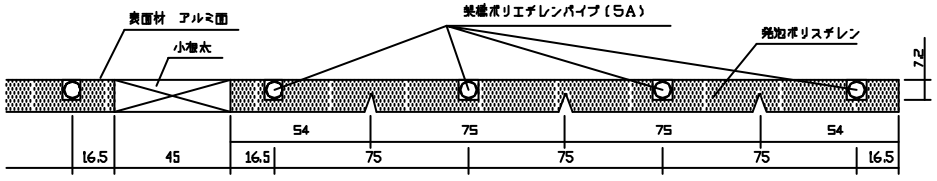

名　称	小根太入りハード温水マット
型　式	LFM-12D1D1-SKD
東京ガス株式会社	
METALEX 住商メタレックス株式会社	