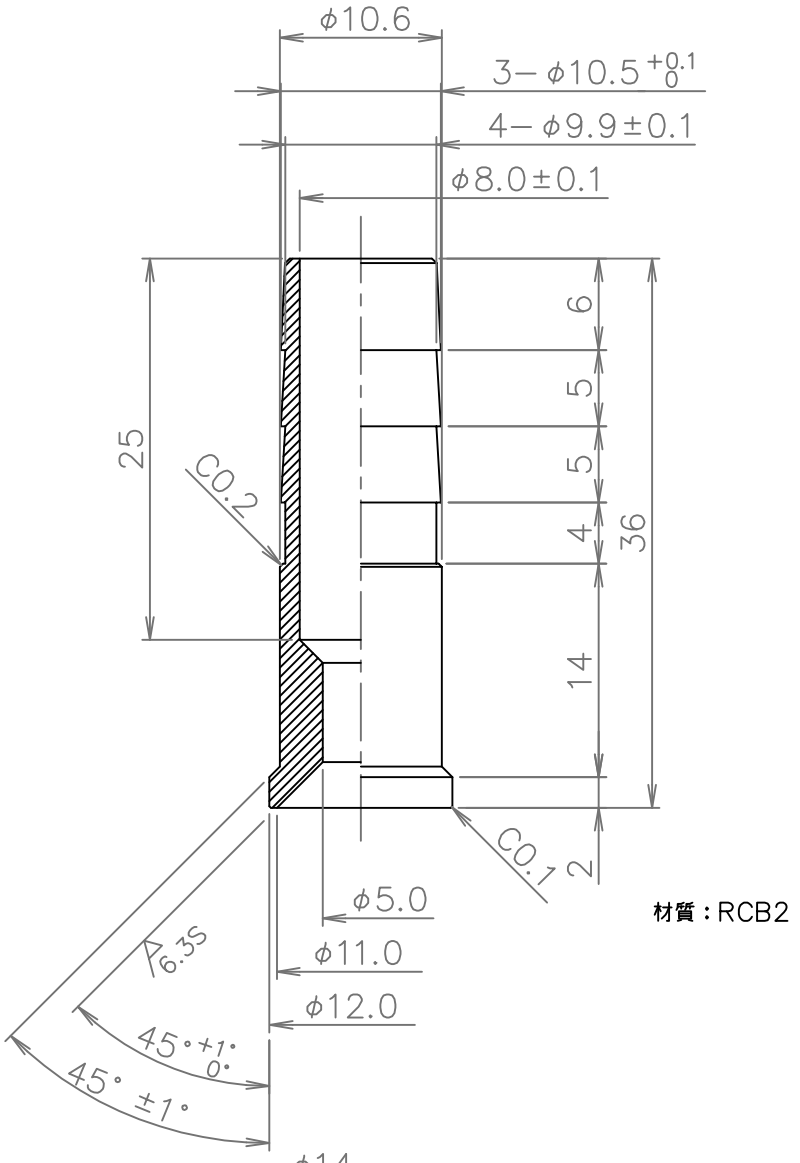

材質：RCB2

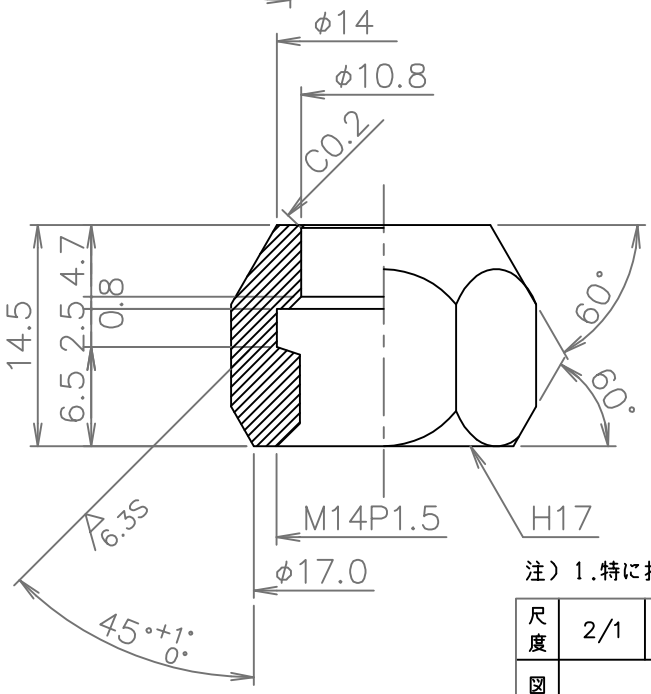

材質：C3604BD

注）1.特に指示のない部分の寸法公差は、中級とする。

尺度	2/1	承認		担当		製図	向中野	日付	01.03.02
図名	ＵＨアダプター１０Ｂ×Ｍ１４								

東京ガス株式会社

三菱化学産資株式会社

12−08

01C0205M