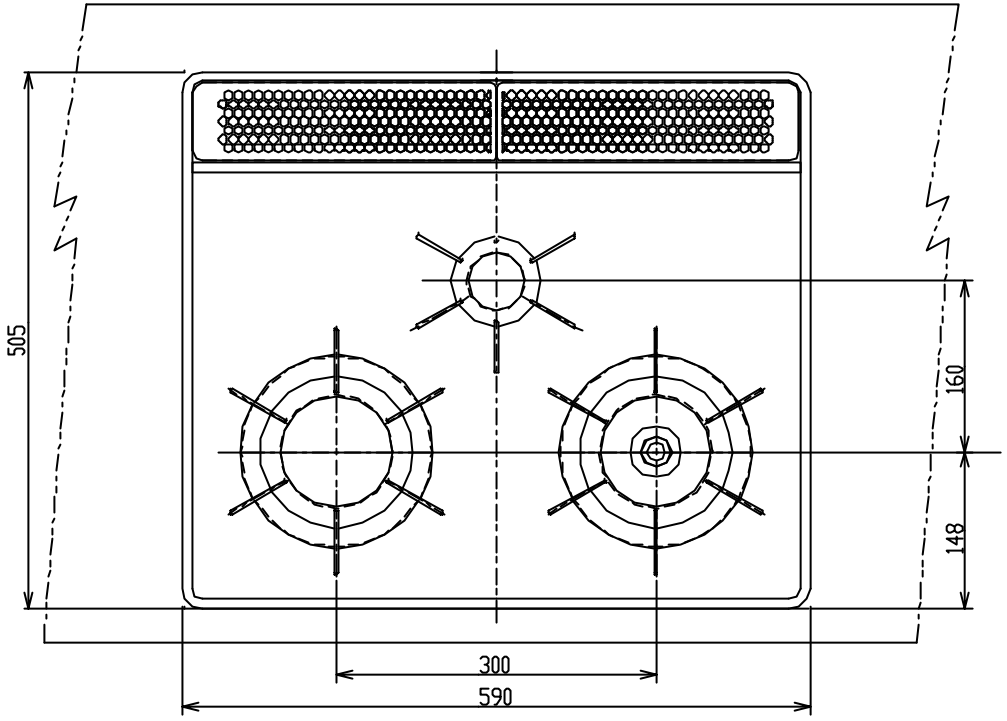

仕様表		
外形寸法(mm)		高さ257X幅596X奥行538 (トッププレート幅590)
質量(kg)		21
ガス接続口		15A(1/2B)銅管または金属可とう管
ガス消費量(13A)	標準バーナー	2.45kW
	チャオバーナー	4.20kW
	小バーナー	1.61kW
	グリル	1.92kW
	全点火時	10.1kW
電源		DC3V(単1形乾電池2個)
コンロ温度センサー		右コンロ
消し忘れタイマー		チャオ・小バーナー:約1時間 標準バーナー:約2時間
ガラストッププレート		ブラックガラス・ブラック枠
フロント仕様		ブラック

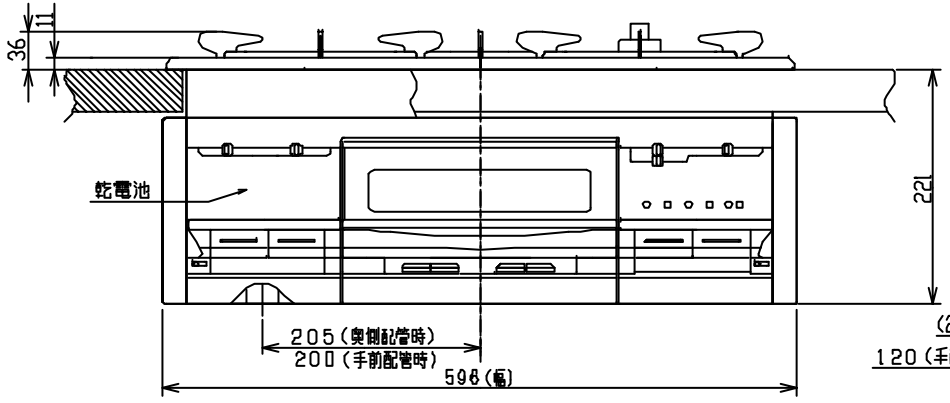

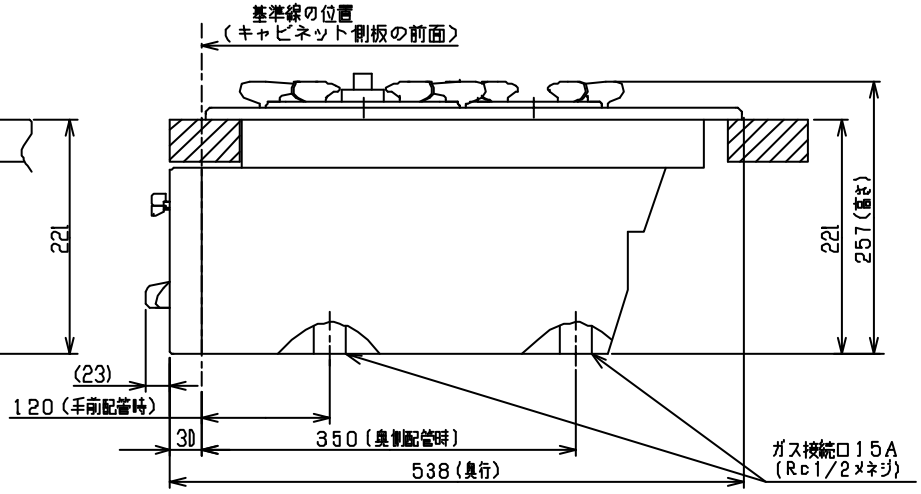

外形寸法図	
名称	ビルトインコンロ
型式	RN-P863A-XAAHL
東京ガス株式会社	