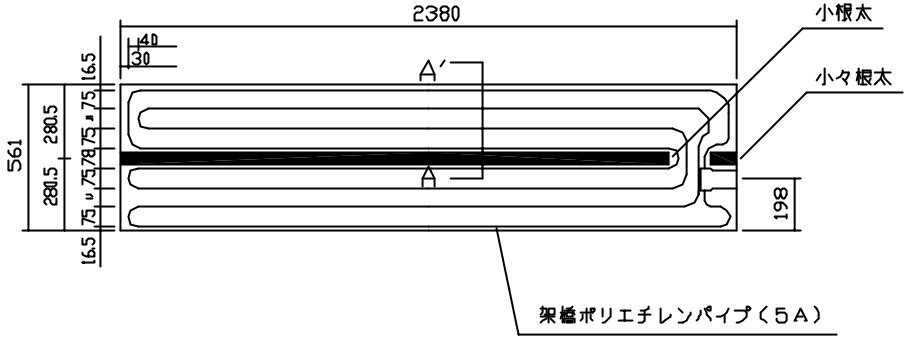

ヘッダー部　拡大図

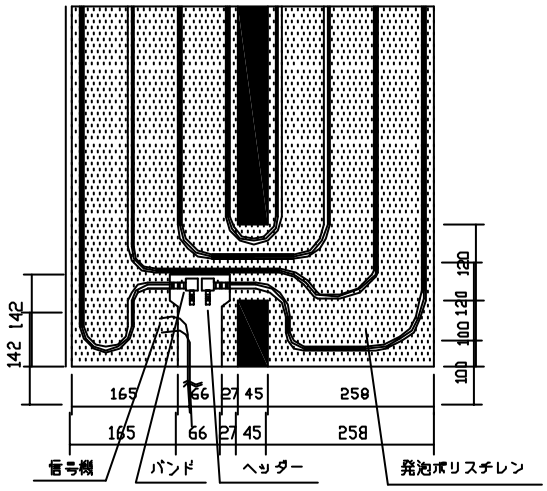

A－A′　断面図

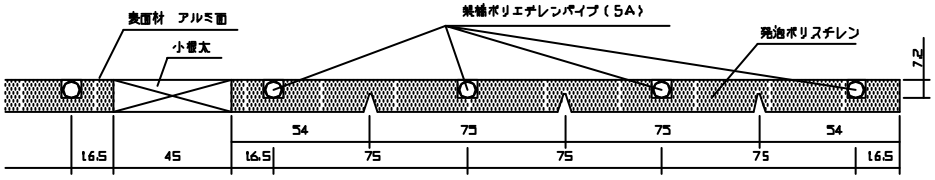

名　称	小根太入りハード温水マット
型　式	LFM-12C3D1-CKD
東京ガス株式会社	
METALEX 住商メタレックス株式会社	