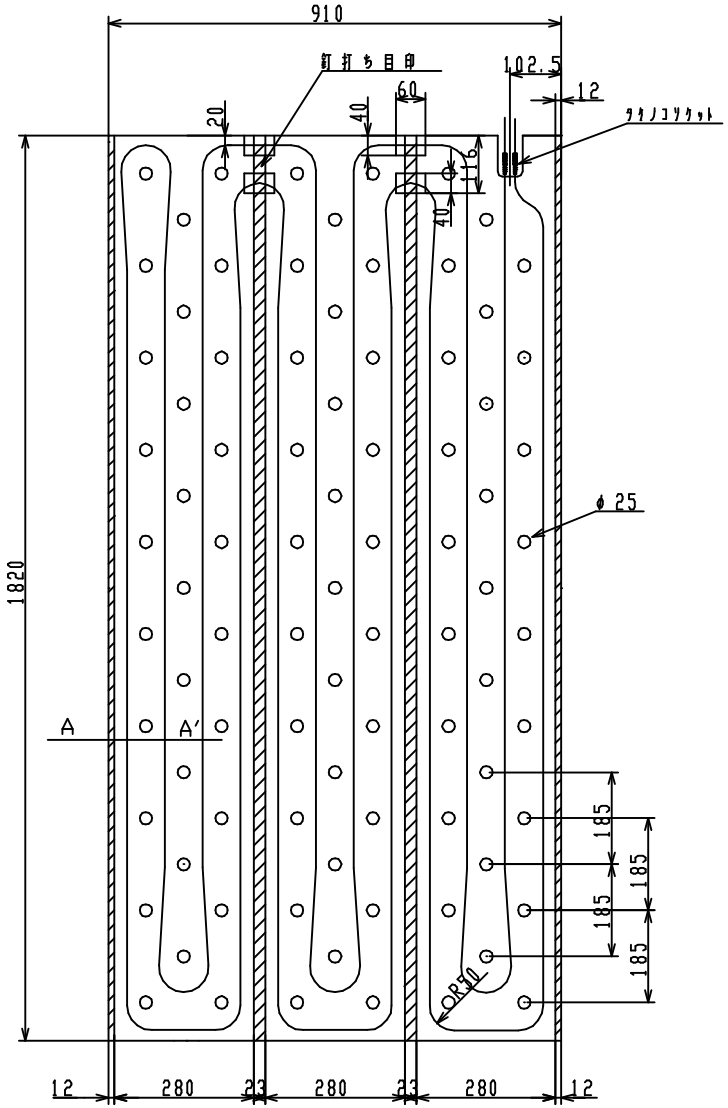

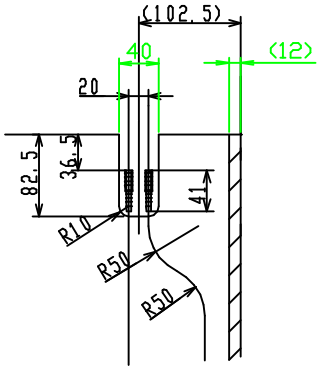

タケノコソケット詳細

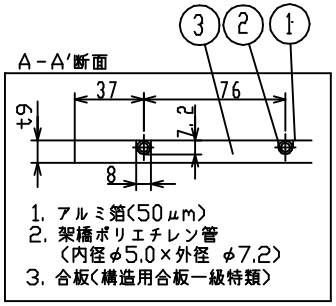

※ 面積 1.65m²
配管長 22.1m

部番	品名	材質	表面処理	個数	重量	備考

第三角法	尺度 1/10	型式		名称	床暖房用木質ハードパネル 9mm仕様図
作成部署					(バリヤフリー住宅仕様)
承認		作成	'99.06.01	品番	ZFP-9CA-1A
部長	課長	係長	検図	設計 樋口	製図 石本
東京ガス株式会社				図番	イノアックコーポレーション

符号	変更事項	変更年月日	変更指示書番号	変更者
△				
△				
△				
△				