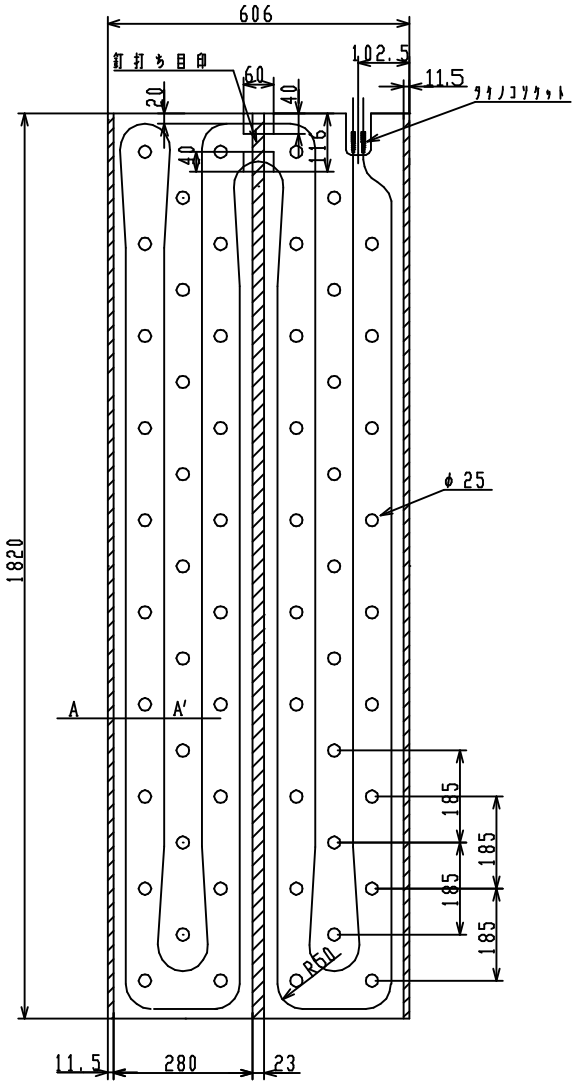

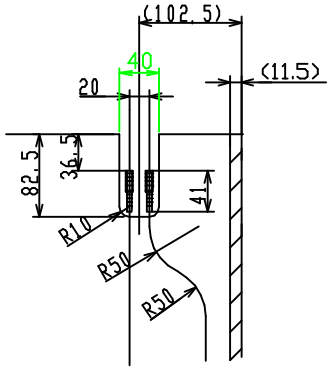

タケノコソケット詳細

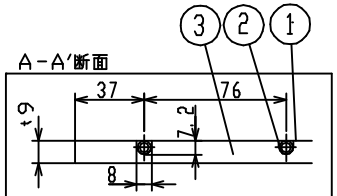

1. アルミ箔(50μm)
2. 架橋ポリエチレン管
   (内径φ5.0×外径 φ7.2)
3. 合板(構造用合板一級特類)

※ 面積 1.10m²
配管長 14.8m

部番	品名	材質	表面処理	個数	重量	備考

第三角法	尺度 1/10	型式		名称	床暖房木質ハードパネル 9mm仕様図
作成部署					(バリヤフリー住宅仕様)
承認		作成	'99.06.01	品番	ZFP-9BA-1A
部長	課長	係長	検図	設計 樋口	製図 石本
東京ガス株式会社				図番	イノアックコーポレーション

符号	変更事項	変更年月日	変更指示書番号	変更者
△				
△				
△				
△				