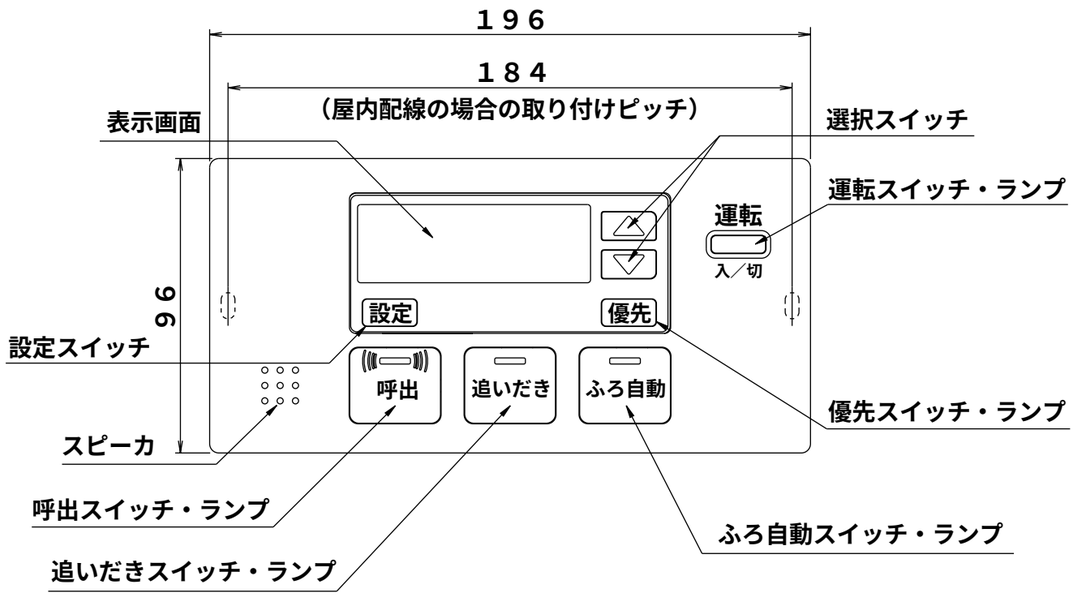

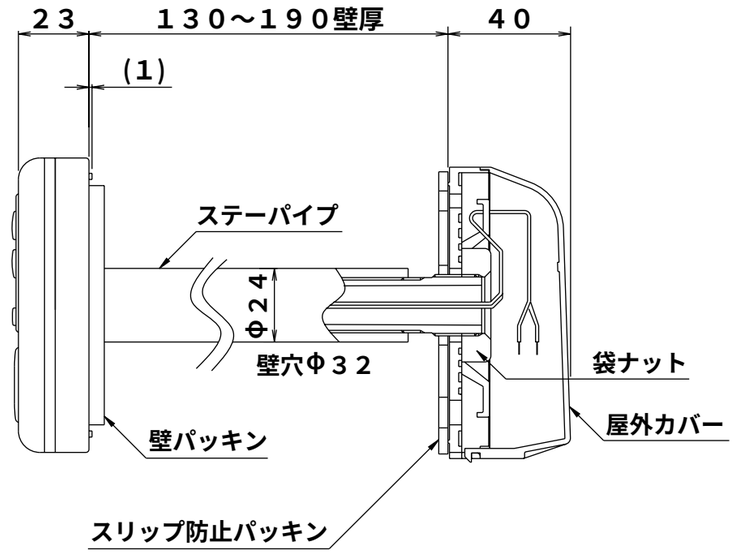

注記	※リモコン外装色：オフホワイト（近似色：マンセルNo. 5.6GY8.5／0.3）					

納入仕様図	製品名	FBR-A01A-BMV				
	図名	名称寸法図				
	尺度	1／2	原紙サイズ	A3	図番	T2-299
	作成	2001. 9.26	調整			TOKYO GAS