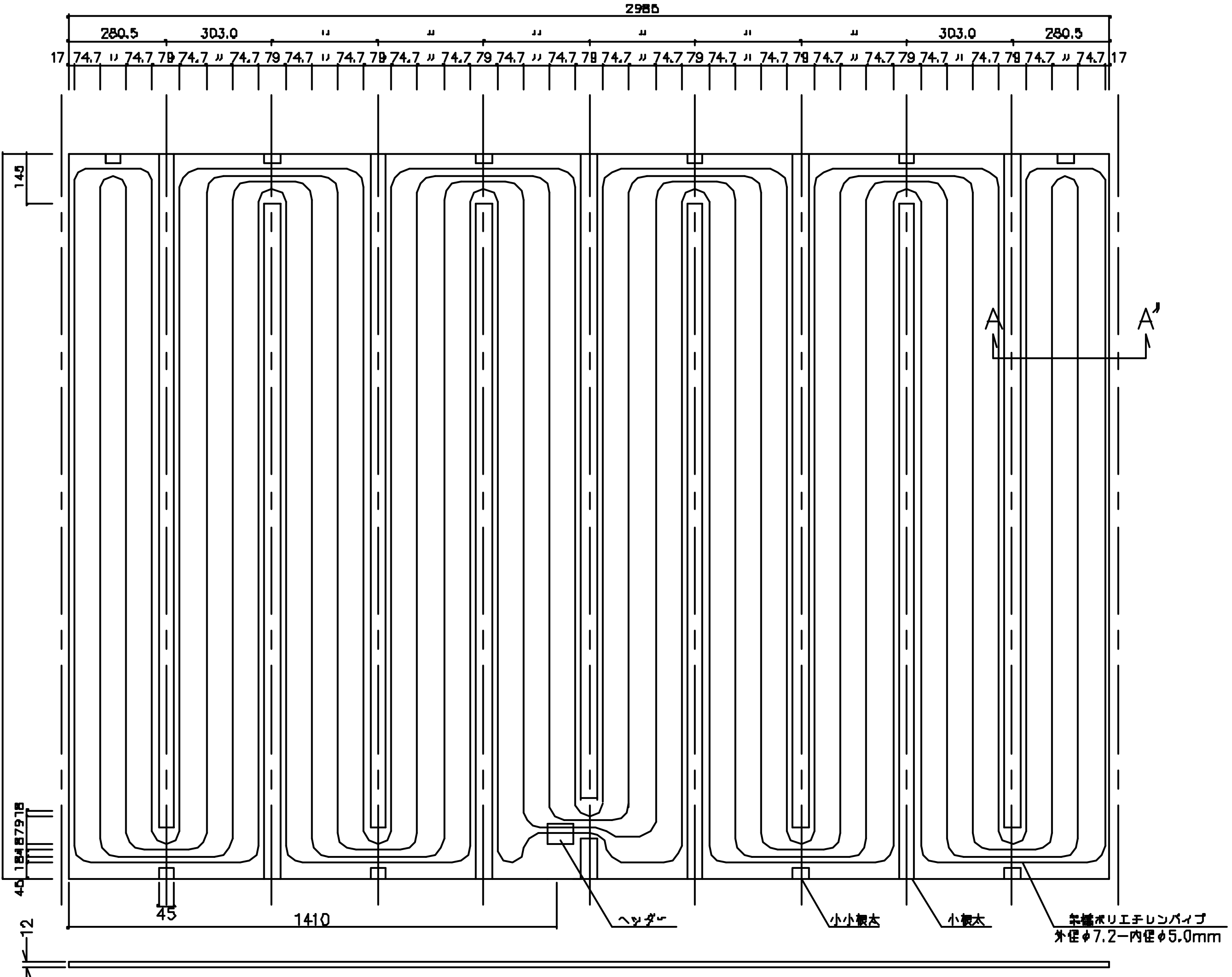
2986
280.5
303.0
303.0
280.5
17
74.7
79
17
2080
145
45
12
45
1410
A
A'
ヘッダー
小小根太
小根太
架橋ポリエチレンパイプ
外径φ7.2ー内径φ5.0mm

小小根太部　拡大　1／5

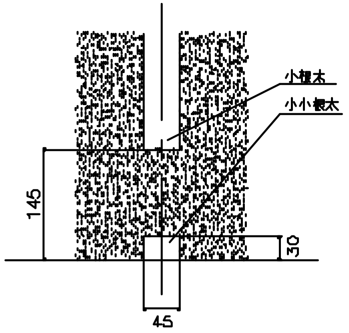
小根太
小小根太
145
30
45

ヘッダー部　拡大　1／2

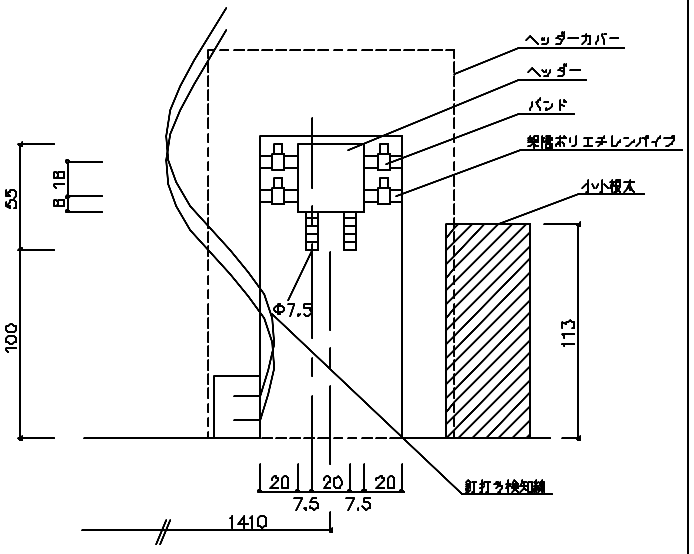
ヘッダーカバー
ヘッダー
バンド
架橋ポリエチレンパイプ
小小根太
55
8
18
100
113
Φ7.5
20
20
20
7.5
7.5
1410
釘打ち検知線

A－A' 断面図　1／1

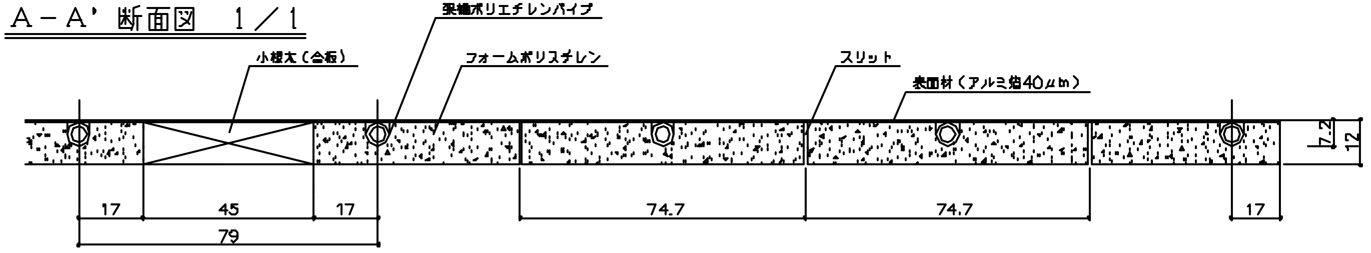
架橋ポリエチレンパイプ
小根太（合板）
フォームポリスチレン
スリット
表面材（アルミ箔40μm）
7.2
12
17
45
17
79
74.7
74.7
17

木床仕上

図名	小根太入りハード温水マット VFM−12E3D1−SKD							
東京ガス株式会社								
三菱化学産資株式会社								
尺度	1/10 1/5 1/2 1/1	承認		担当		製図	飯島	日付 01.06.29
図面番号	T0004290501							